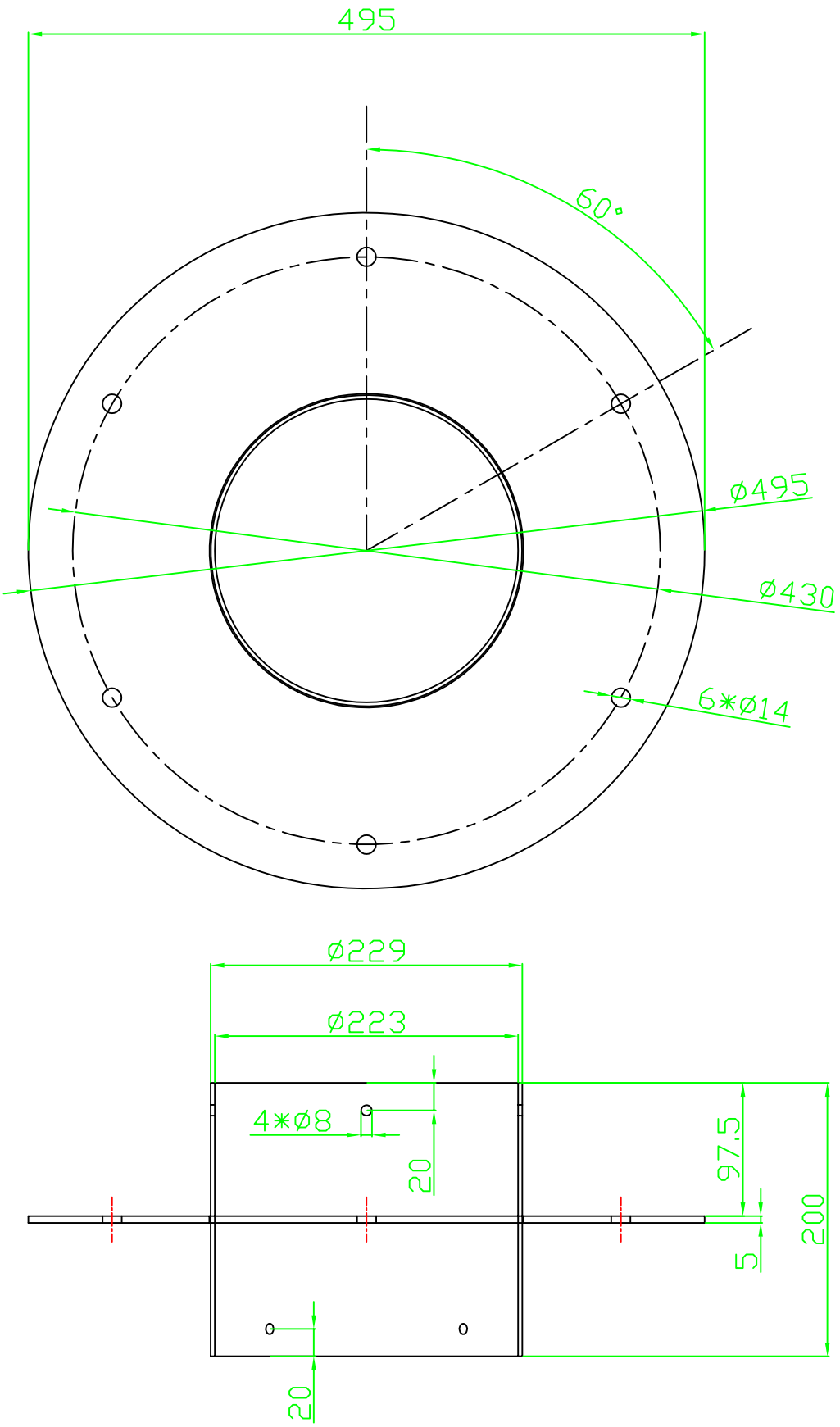
495
60°
ø495
ø430
6*ø14
ø229
ø223
4*ø8
20
97.5
200
5
20